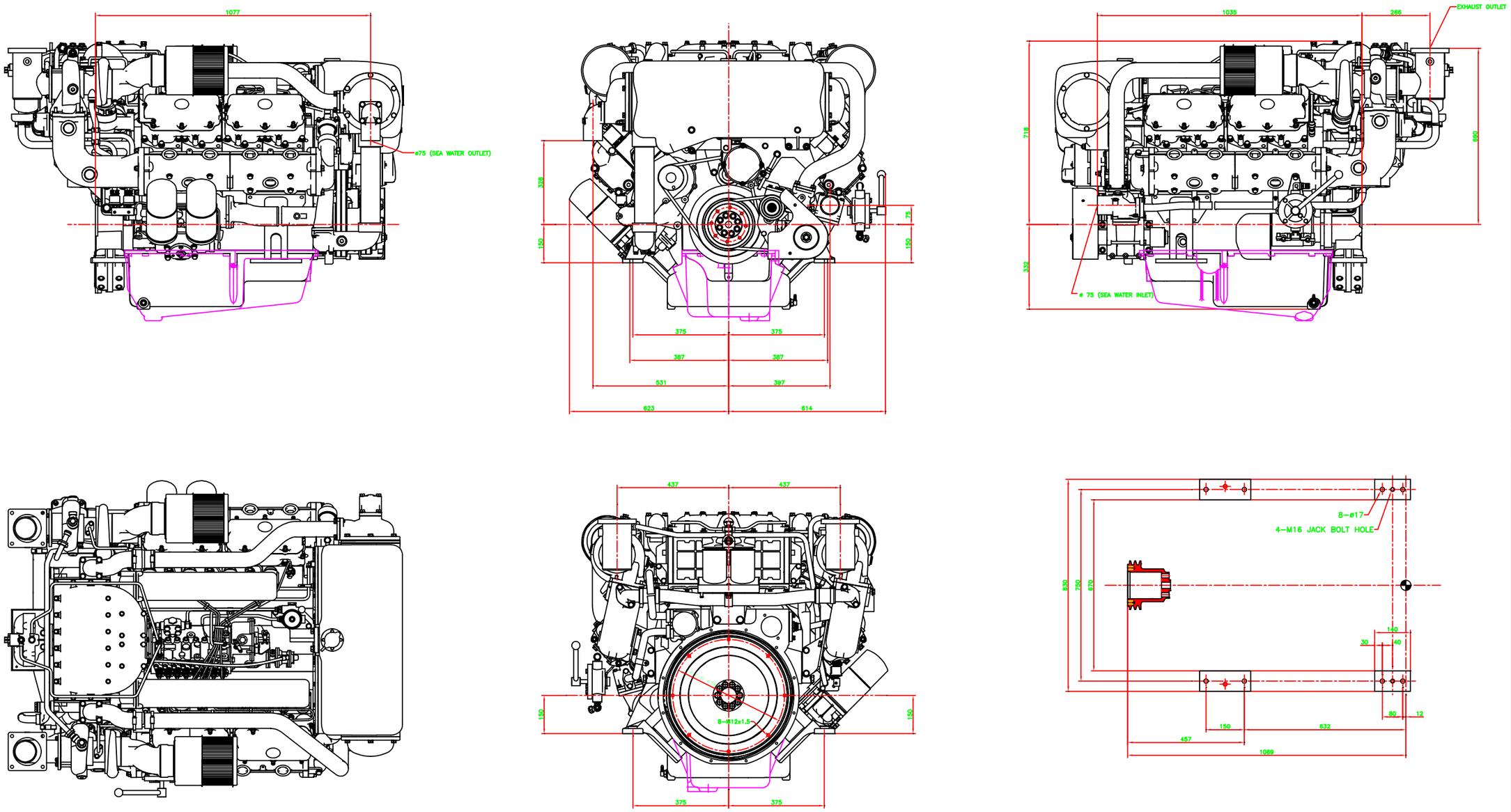

품 번 PART NO.	품 명 PART NAME	재 질 MAT.	개수 Q'TY	비 고 REMARKS
기 종 4V158TI	명칭 NAME ENGINE ASS'Y			척도 SCALE
				단중 WT
보통하용차 DES-A3230 정급 중급 조급 병급	소재 NO. / 유형 NO.			제로 MAT.
제 도 손일권 05. 9. 2	선택도번 / 도 수			NO. 65.00508 - 7114
검 도 1/20	중 도			Doosan Infrasore Co., Ltd. INCHON KOREA

3 각 법
3D ANGLE